（VOID PENDANT MINI LED 2 ）

引掛けシーリングタイプ

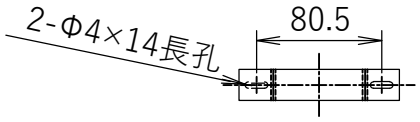

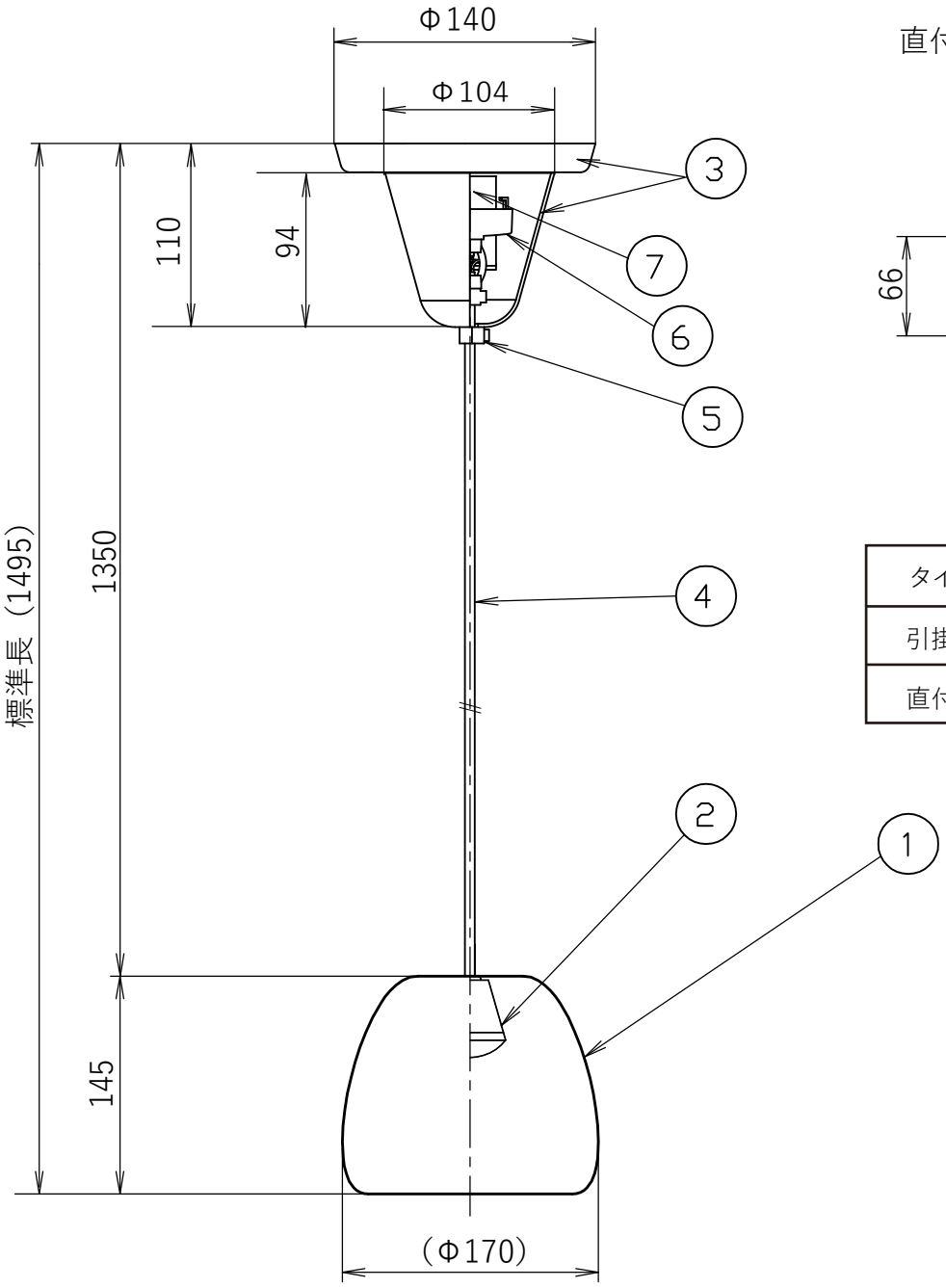

直付けタイプ

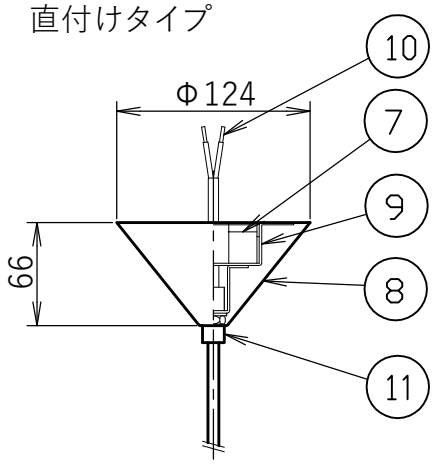

タイプ	標準全長	最短全長
引掛け	1495	450
直付け	2490	350

対応調光器一覧
（試験済み調光器）

- パナソニック　WTC57521W
- パナソニック　WTC57582W
- 東芝　WDG9001
- コイズミ照明　E36745E
- 大光　LZA-90306E
- 遠藤　RX116WC

部番	部品名	材質	数	備考
11	固定ナット	鉄	1	
10	棒端子		2	
9	ブラケット	鉄	1	
8	フランジ	鉄	1	
7	LEDドライバー		1	L1C351S9HT9
6	引掛けシーリングキャップ	ユリア樹脂	1	WG7061W
5	固定ナット	ナイロン	1	
4	コード	H03VV-F	1	
3	フランジ	ABS	1	
2	LED		1	
1	シェード	ポリカーボネート	1	

注意事項：本商品は直流電源を使用する器具です。
交流電源(AC100V)を直接入力すると破損しますので、絶対にしないでください。
安全のためにご使用の前に必ず取扱説明書をお読みください。

品番
- 引掛け仕様：TL32VID01-BSC /BRASS-OC / TL32VID01-CPC /COPPER-OC / TL32VID01-STC /STEEL-OC
- 直付け仕様：TL32VID01-BSO /BRASS / TL32VID01-CPO /COPPER / TL32VID01-STO /STEEL

質量	1.2 Kg	光源	LED 6W
尺度	1/5	検印	印　印　武田
作成日	2026/05/14	TDX株式会社	